ООО «ЗАВОД СВАЕБОЙНОГО ОБОРУДОВАНИЯ»

МАШИНА УНИВЕРСАЛЬНАЯ ГИДРАВЛИЧЕСКАЯ КОЛЕСНАЯ

КоК-12-1.1.1-01 (УГМК 12) (К2412)

Каталог деталей и сборочных единиц

453104, Россия, респ. Башкортостан, г. Стерлитамак, ул.Тукаева, 35

e-mail: info@molot-str.ru, сайт: www.molot-str.ru

тел./факс.: (3473)28-34-43, 28-65-96

КАК ПОЛЬЗОВАТЬСЯ КАТАЛОГОМ

Каталог содержит полную номенклатуру сборочных единиц и деталей, которые могут быть заказаны как запасные части для эксплуатации и ремонта.

Для удобства пользования каталогом в нем приведен «Перечень сборочных единиц» с указанием обозначений сборочных единиц, их наименований и номеров рисунков, на которых они размещены.

Сборочные единицы, с входящими в них деталями, изображены на одном или нескольких рисунках. Все детали, относящиеся к одной сборочной единице, имеют позиции. Одним и тем же деталям присвоены одинаковые номера позиций. В спецификациях, относящихся к каждой сборочной единице, приведены позиции, соответствующие позициям на рисунках; обозначение и наименование сборочных единиц и деталей по чертежу, количество на сборочную единицу; номер рисунков, на которых размещена данная сборочная единица.

Сведения о стандартизированных изделиях (подшипники, масленки, детали крепления и др.) приведены в разделе «Стандартизованные изделия»

Для нахождения детали (сборочной единицы) в каталоге имеется «Номерной указатель», где для всех деталей указаны номера рисунков, на которых они изображены.

При оформлении заказов на запасные части укажите индекс изделия и его заводской номер, обозначение и наименование детали (сборочной единицы) по каталогу и требуемое количество.

Обо всех конструктивных изменениях изделия, произведенных после выпуска каталога, сообщается информационными бюллетенями, которыми также пользуйтесь при оформлении заказов на запасные части.

ТЕХНИЧЕСКИЕ ДАННЫЕ

Максимальная длина забиваемых свай, м……..……12

Максимальное сечение забиваемой сваи, мм……...350х350

Наибольшая грузоподъёмность, т, в т.ч.:…….. 8,5
-на канате подъёма погружателя…….…….4,5
-на канате для подъёма сваи……..……...4,0

Максимально допустимый уклон стройплощадки, не более……....3˚

Рабочие наклоны мачты, градус, не более:
-вперед……..12
-назад……..……..12

Изменение вылета мачты, м, не более……..0,8

Ширина направляющих мачты, мм……...……..360_{-5}

Масса навесной части (без базовой машины и погружателя),

т, не более……...…...11,5

Рабочее давление в гидроцилиндрах, МПа (кгс/см^2), не более……..25 (250)

Габаритные размеры мм, не более
В рабочем положении:
-длина…….……10200
-ширина……5800
-высота……19000
В транспортном положении:
-длина…….13200
-ширина……2500
-высота……..3960

Полная масса установки, т, не более……....24,5

ПЕРЕЧЕНЬ СБОРОЧНЫХ ЕДИНИЦ

Обозначение	Наименование	Рисунок
КоК-12.1.1-01-00.00.000	Копер	1
РГ-12А.31.00.000	Установка рамы нижней	2
РГ-12А.31.10.000	Рама нижняя в сборе	3
РГ-12А.31.11.000	Опора выносная в сборе	4
РГ-12А.31.11.000-01	Опора выносная в сборе	5
УГМК-12.03.00.000	Платформа поворотно-выдвижная	6
УГМК-12.03.03.000	Гидроцилиндр	7
УГМК-12.03.04.000	Гидроцилиндр	8
КоК-12.1.1-01-01.00.000	Мачта в сборе	9
КоК-12.1.1-01-01.03.000	Стрелка в сборе	10
КоК-12.1.1-01-01.03.500	Гидроцилиндр стрелки	11
КоК-12.1.1-01-01.04.000	Упор для свай	12
КоК-12.1.1-01-01.04.200	Гидроцилиндр упора	13
КоК-12.1.1-01-01.05.000	Оголовок мачты	14
КоК-12.1.1-01-01.06.000	Блок подтаскивания свай	15
КоК-12.1.1-01-01.08.000	Ролик	16
КоК-12.1.1-01-01.10.000	Блок в сборе	17
УГМК-12.04.00.000	Гидрооборудование	1

ДЕТАЛИ И СБОРОЧНЫЕ ЕДИНИЦЫ

КОПЕР

КоК-12.1.1-01-00.00.000

Рису-нок	Пози-ция	Деталь	Кол-во на сб.ед.	Наименование
1	2	3	4	5
1	1	РГ-12А.31.00.000	1	Рама нижняя в сборе
	2	УГМК-12-03.00.000	1	Платформа поворотно-выдвижная
	3	М20-8gх160.109.40Х.019	40	Болт ГОСТ 7798-70
	4	М20-7Н.12.40Х.019	80	Гайка ГОСТ 5915-70
	5	УГМК-12-03.04.000	2	Гидроцилиндр
	6	УГМК-12-03.00.005	2	Ось
	7	УГМК-12-03.00.006	2	Втулка
	8	УГМК-12-03.00.004	2	Планка стопорная
	9	М12-8gх35.56.019	4	Болт ГОСТ 7796-70
	10	12.65Г.019	4	Шайба ГОСТ 6402-70
	11	1.2.Ц6	2	Масленка ГОСТ 19853-74
	12	КоК-12-1.1.1-01-01.00.014	1	Вал
	13	КоК-12-1.1.1-01-01.00.015	1	Втулка
	14	КоК-12-1.1.1-01-01.10.000	2	Блок
	15	КоК-12-1.1.1-01-01.00.010	2	Компенсатор
	16	КоК-12-1.1.1-01-01.00.016	2	Шайба
	17	КоК-12-1.1.1-01-01.00.017	2	Пластина
	18	М16-8gх40.56.019	4	Болт
	19	КоК-12-1.1.1-01-01.00.000	1	Мачта в сборе
	20	КоК-12-1.1.1-01-01.00.002	1	Вал
	21	КоК-12-1.1.1-01-01.00.001	2	Втулка
	22	КоК-12-1.1.1-01-01.00.003	2	Шайба
	23	М48х1,5-6Н.11.019	4	Гайка ГОСТ 11871-88
	24	Н48.02.019	2	Шайба ГОСТ 11872-89
	25	УГМК-12-04.00.000	1	Гидрооборудование
	26	КоК-12-1.1.1-01-01.06.000	1	Блок подтаскивания свай

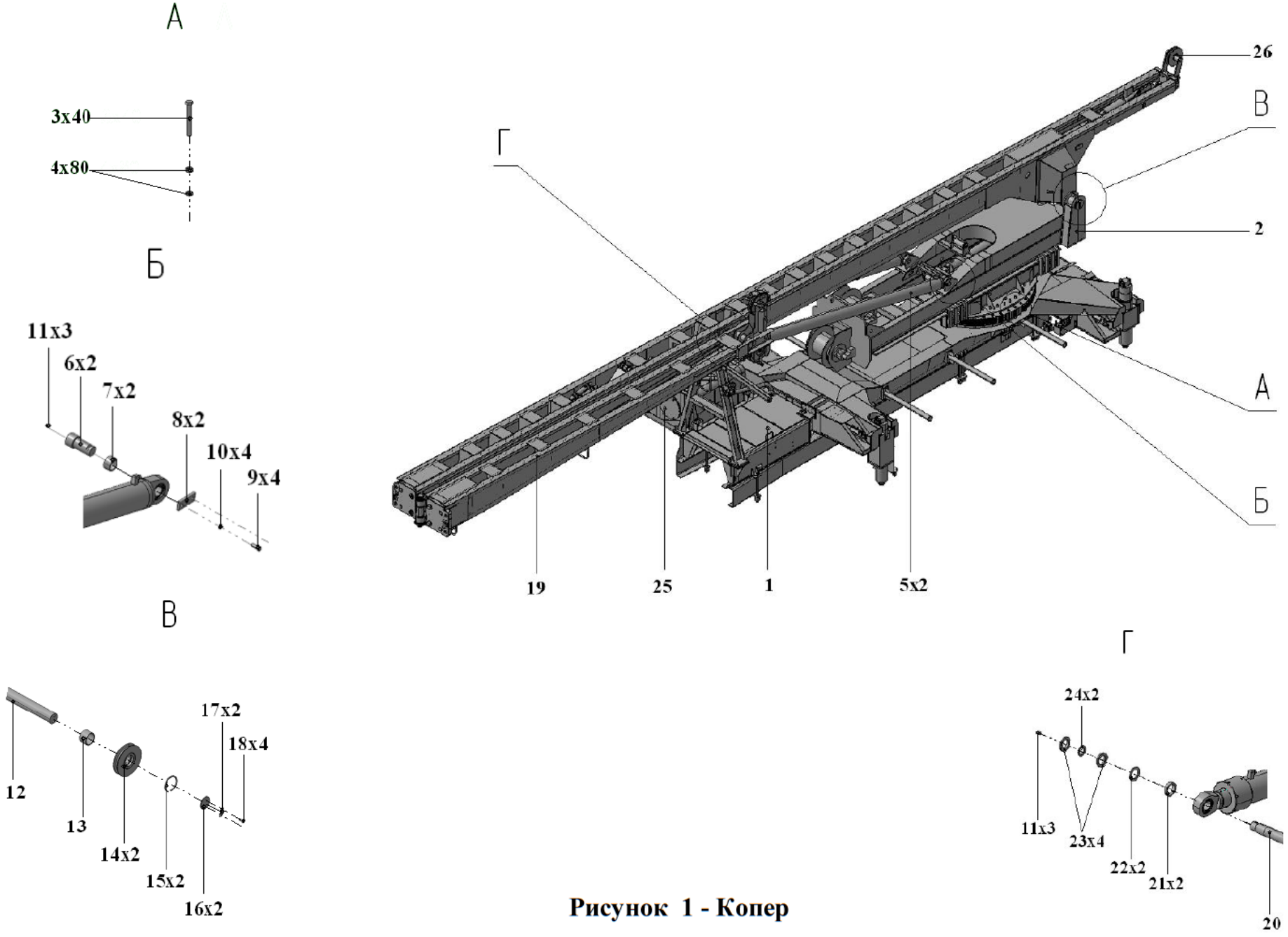

Рисунок 1 - Копер

УСТАНОВКА РАМЫ НИЖНЕЙ

РГ-12А.31.00.000

1	2	3	4	5
2	1	РГ-12А.31.10.000	1	Рама нижняя в сборе
	2	РГ-12А.31.16.000	1	Надрамник
	3	М24-8gх75.58.019	8	Болт ГОСТ 7798-70
	4	М24-7Н.5.019	16	Гайка ГОСТ 5915-70
	5	24.01.019	8	Шайба ГОСТ 11371-78
	6	РГ-12А.31.00.003	2	Пластина
	7	РГ-12А.31.00.001	14	Болт
	8	РГ-12А.31.00.001-01	14	Болт
	9	РГ-12А.31.00.007	56	Гайка
	10	РГ-12А.31.00.002	6	Пластина
	11	РГ-12А.31.00.006	12	Шайба

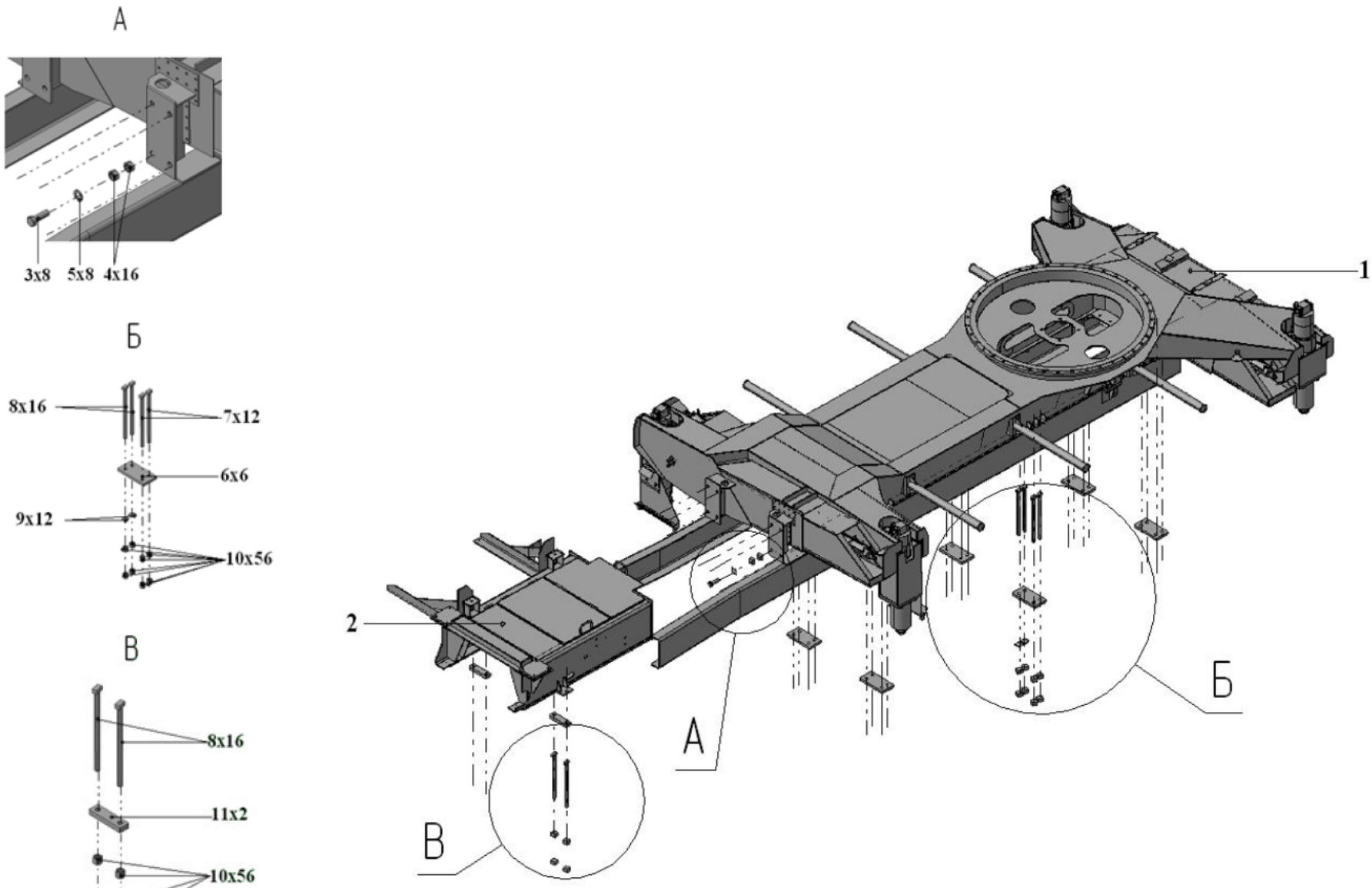

Рисунок 2 – Установка рамы нижней

РАМА НИЖНЯЯ В СБОРЕ

РГ-12А.31.10.000

1	2	3	4	5
3	1	РГ-12А.31.11.000	2	Опора выносная в сборе
	2	РГ-12А.31.11.000-01	2	Опора выносная в сборе
	3	РГ-12А.31.80.000	2	Гнездо подпятника
	4	М10-8gх25.58.019	6	Винт А ГОСТ 17475-80
	5	М60х2-7Н5.019	4	Гайка ГОСТ 11871-88
	6	РГ-12А.31.10.001	4	Втулка
	7	РГ-12А.31.20.000	1	Рама нижняя
	8	6-20b12.45.20.Ц9хр	4	Ось Гост 9650-80
	9	20.01.019	4	Шайба ГОСТ 9649-78
	10	5х32.019	4	Шплинт ГОСТ 397-79
	11	РГ-12А.31.70.000	4	Стопор

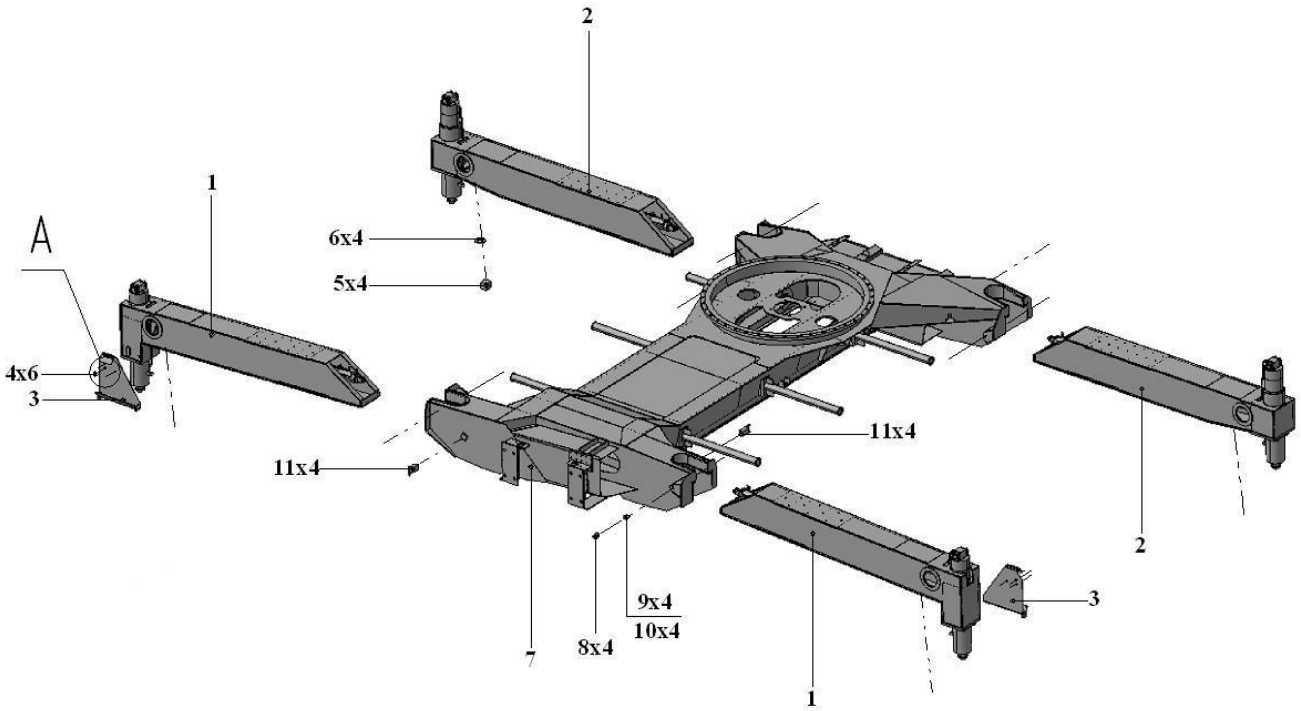

Рисунок 3 – Рама нижняя в сборе

ОПОРА ВЫНОСНАЯ

РГ-12А.31.11.000

1	2	3	4	5
4	1	РГ-12А.31.60.000	1	Опора
	2	КС-45717.31.300	1	Гидроцилиндр
	3	РГ-12А.31.11.002	1	Удлинитель
	4	6-20b12x60.20.Ц9.хр	1	Ось ГОСТ 9650-80
	5	5х32.019	2	Шплинт ГОСТ 397-79
	6	М36х2-7Н.5.019	1	Гайка ГОСТ 11871-88
	7	РГ-12А.31.11.001	1	Проушина
	8	6-20b12x45.20.Ц9.хр	1	Ось ГОСТ 9650-80
	9	20.01.019	1	Шайба ГОСТ 9649-78
	10	КС-45717.31.200-2	1	Гидроопора
	11	М16-8gх35.88.019	4	БОЛТ ГОСТ 7796-70
	12	16.65Г.019	4	Шайба ГОСТ 6402-70
	13	КС-45717.31.400-2	1	Гидрозамок
	14	023-028-30-2-3	1	Кольцо ГОСТ 9833-73
	15	М10-8gх70.88.019	4	БОЛТ ГОСТ 7796-70
	16	10.65Г.019	4	Шайба ГОСТ 6402-70

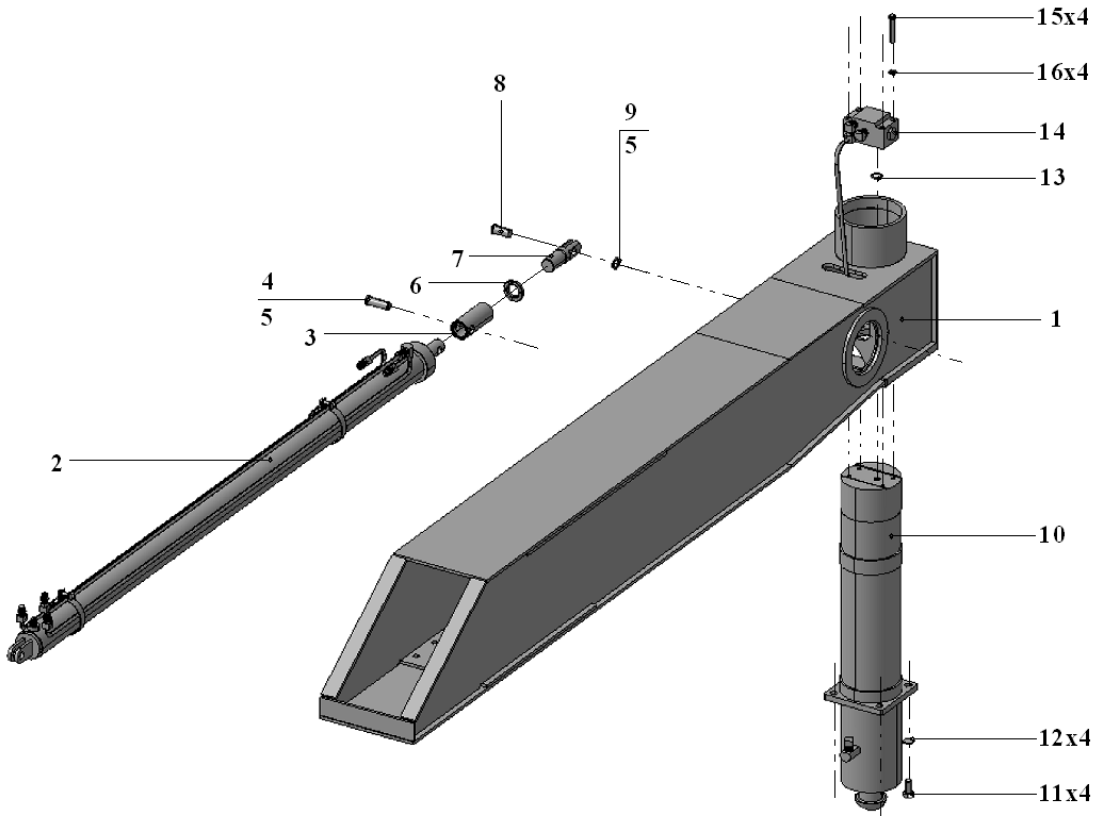

Рисунок 4 – Опора выносная

ОПОРА ВЫНОСНАЯ

РГ-12А.31.11.000-01

1	2	3	4	5
5	1	РГ-12А.31.12.000	1	Опора
	2	КС-45717.31.300	1	Гидроцилиндр
	3	РГ-12А.31.11.002	1	Удлинитель
	4	6-20b12х60.20.Ц9.хр	1	Ось ГОСТ 9650-80
	5	5х32.019	2	Шплинт ГОСТ 397-79
	6	М36х2-7Н.5.019	1	Гайка ГОСТ 11871-88
	7	РГ-12А.31.11.001	1	Проушина
	8	6-20b12х45.20.Ц9.хр	1	Ось ГОСТ 9650-80
	9	20.01.019	1	Шайба ГОСТ 9649-78

1	2	3	4	5
	10	КС-45717.31.200-2	1	Гидроопора
	11	М16-8gх35.88.019	4	БОЛТ ГОСТ 7796-70
	12	16.65Г.019	4	Шайба ГОСТ 6402-70
	13	КС-45717.31.400-2	1	Гидрозамок
	14	023-028-30-2-3	1	Кольцо ГОСТ 9833-73
	15	М10-8gх70.88.019	4	БОЛТ ГОСТ 7796-70
	16	10.65Г.019	4	Шайба ГОСТ 6402-70

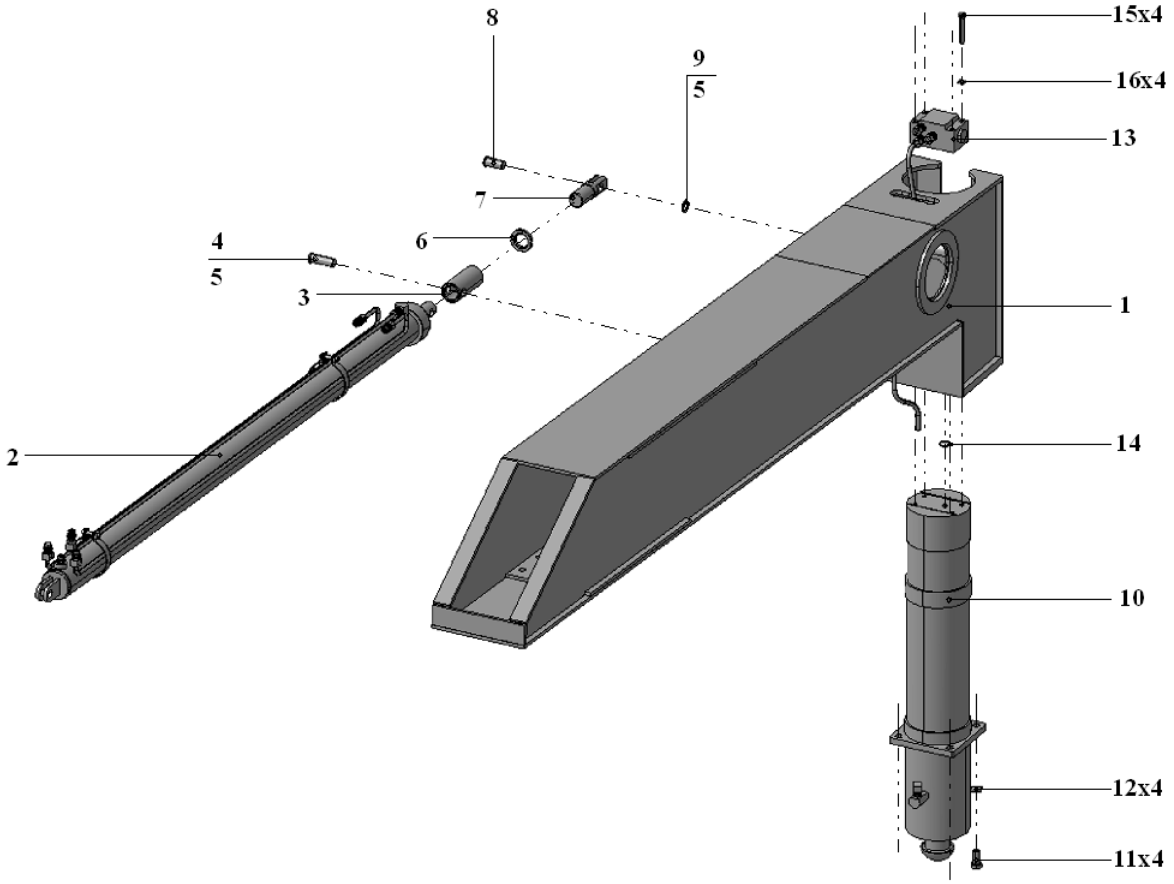

Рисунок 5 – Опора выносная

ПЛАТФОРМА ПОВОРОТНО-ВЫДВИЖНАЯ

УГМК-12-03.00.000

1	2	3	4	5
6	1	УГМК-12-03.02.000	1	Платформа выдвижная
	2	МПГ-2-02-06-43	1	Лебедка
	3	М20-8gх70.109.40Х.019	8	Болт ГОСТ 7796-70
	4	М20-7Н.12.40Х.019	48	Гайка ГОСТ 5916-70
	5	20.65Г.019	8	Шайба ГОСТ 6402-70
	6	М20-8gх50.109.40Х.019	8	Болт ГОСТ 7796-70
	7	МПГ-2-02-06-33	1	Лебедка
	8	УГМК-12-03.03.000	2	Гидроцилиндр
	9	УГМК-12-03.00.002	4	Ось
	10	УГМК-12-03.00.003	8	Втулка
	11	УГМК-12-03.00.003-01	4	Втулка
	12	6,3х63.019	4	Шплинт ГОСТ 397-79
	13	УГМК-12-03.01.000	1	Платформа поворотная
	14	МП72-22/18/8/0,3	1	Редуктор
	15	М24-8gх80.56.019	2	Болт ГОСТ 7796-70
	16	М24-7Н.6.019	2	Гайка ГОСТ 5915-70
	17	24.65Г.019	2	Шайба ГОСТ 6402-70
	18	УГМК-12.03.00.005	4	Накладка АФ
	19	М20-8gх45.109.40Х.019	24	Болт ГОСТ 7798-70
	20	КС-45721.09.000	1	Опора поворотная
	21	М20-8gх160.109.40Х.019	36	Болт ГОСТ 7796-70
	22	М20-7Н.12.40Х.019	40	Гайка ГОСТ 5915-70
	23	УГМК-12-03.00.001	4	Шпилька
	24	УГМК-12.03.05.000	2	Ролик направляющий

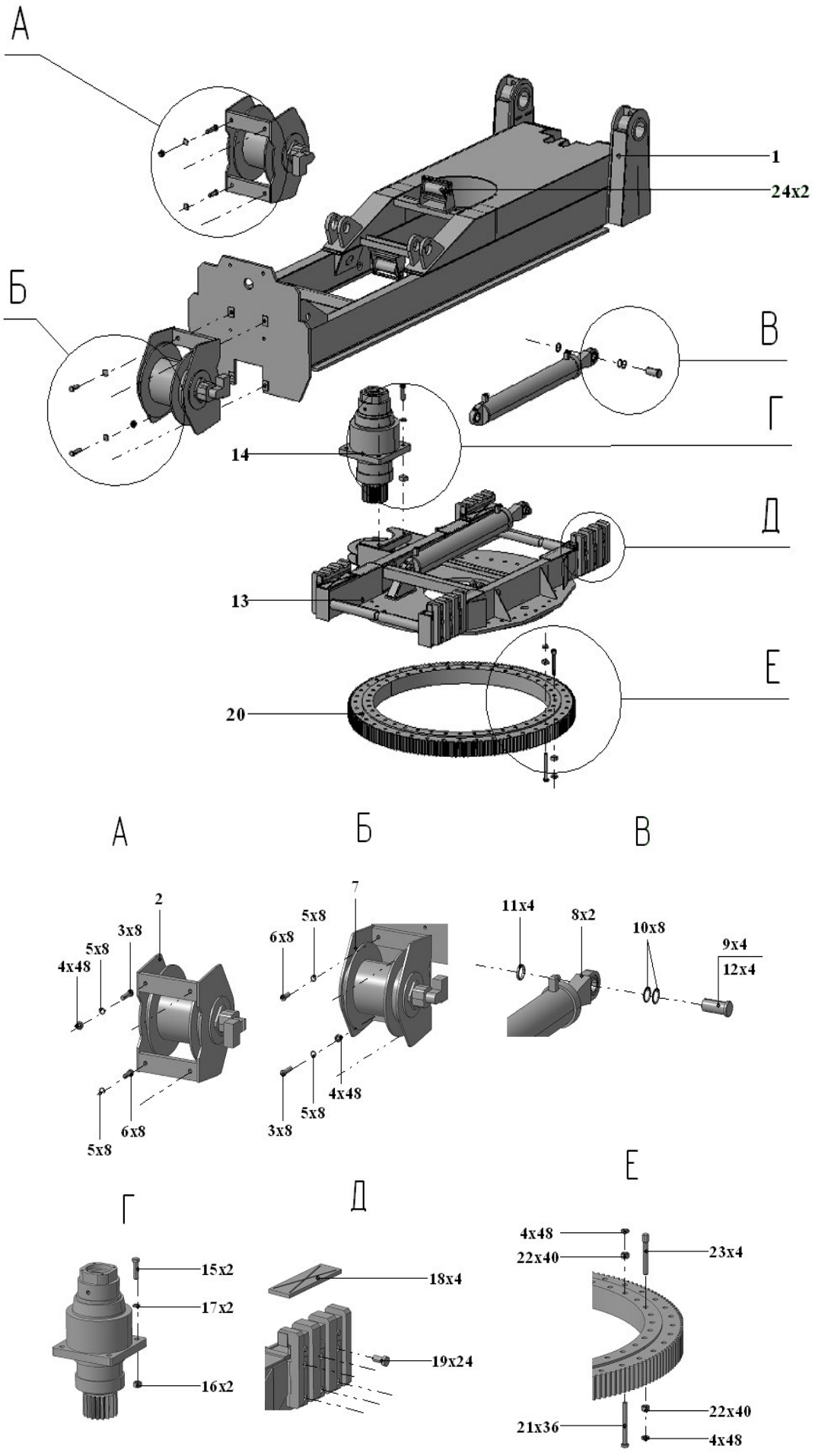

Рисунок 6 – Платформа поворотно-выдвижная

ГИДРОЦИЛИНДР

УГМК -12 - 03.03.000

1	2	3	4	5
7	1	УГМК -12 -03.03.100	1	Корпус
	2	ШС40К	2	Подшипник ГОСТ 3635-78
	3	В62.65Г.Ц9.хр	4	Кольцо ГОСТ 13941-86
	4	1.2.Ц6	2	Масленка ГОСТ 19853-74
	5	УГМК -12 -03.03.002	1	Шток
	6	034-040-36-2-3	2	Кольцо ГОСТ 9833-73
	7	УГМК-12-03.03.004	1	Поршень
	8	Е20-95-100/11	2	Кольцо ТУ2290-004-48774662-2002
	9	Е15М-100-5	2	Уплотнение ТУ2290-002-48774662-2002
	10	М36х2-7Н.6.019	1	Гайка ГОСТ 5918-73
	11	6,3х80.019	1	Шплинт ГОСТ 397-79
	12	УГМК-12-03.03.006	3	Вкладыш
	13	УГМК-12-03.03.001	1	Направляющая
	14	094-100-36-2-3	2	Кольцо ГОСТ 9833-73
	15	Е20-50-55/11	2	Кольцо ТУ2290-004-48774662-2002
	16	Е30-050-4	1	Манжета ТУ2290-003-48774662-2002
	17	УГМК-12-03.03.005	1	Крышка
	18	Е52-050-11	1	Грязесъемник ТУ2290-005-48774662-2002
	19	М8-8g х 45.56.019	6	Болт ГОСТ 7796-70
	20	8.65Г.019	6	Шайба ГОСТ 6402-70
	21	УГМК-12-03.03.003	1	Проушина
	22	М8-6gх12.22Н.019	1	Винт ГОСТ 1476-93

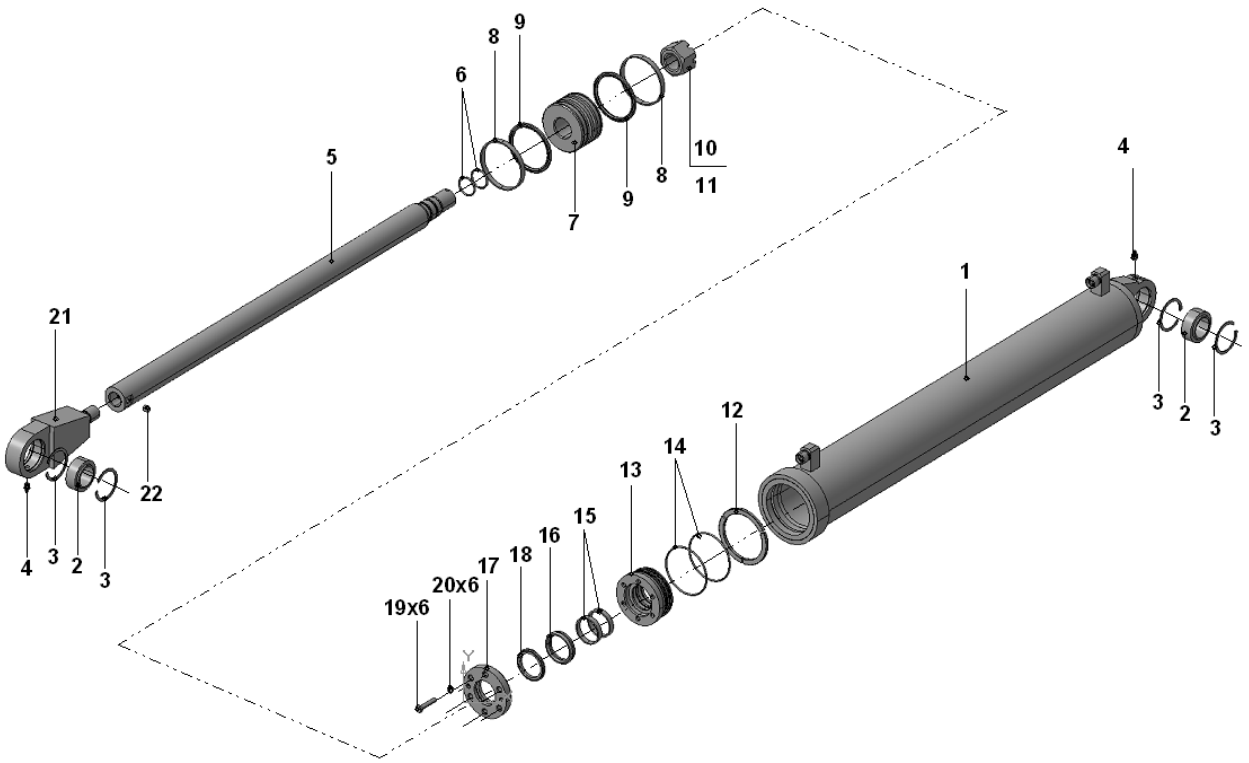

Рисунок 7 – Гидроцилиндр

ГИДРОЦИЛИНДР

УГМК -12 -03.04.000

1	2	3	4	5
8	1	УГМК -12-03.04.100	1	Корпус цилиндра
	2	ШС55	2	Подшипник ГОСТ 3635-78
	3	В85.65Г.Ц9.хр	4	Кольцо ГОСТ 13941-86
	4	УГМК -12-03.04.110	1	Шток
	5	086-092-36-2-3	2	Кольцо ГОСТ 9833-73
	6	УГМК -12-03.04.005	1	Поршень
	7	Е20-120-125/11	2	Кольцо ТУ2290-004-48774662-2002
	8	Е15М-125-5	2	Уплотнение ТУ2290-002-48774662-2002
	9	УГМК -12-03.04.006	1	Гайка

1	2	3	4	5
	10	М8-6gх12.22Н.019	4	Винт ГОСТ 1476-93
	11	115-125-58-2-3	2	Кольцо ГОСТ 9833-73
	12	УГМК -12-03.04.001	1	Направляющая
	13	Е22-100-30-3/11	2	Кольцо ТУ2290-004-48774662-2002
	14	Е32-100-4	1	Манжета ТУ2290-003-48774662-2002
	15	УГМК -12-03.04.003	1	Шайба упорная
	16	УГМК -12-03.04.004	1	Гайка М150х2
	17	Е52-100-11	1	Грязесъемник ТУ2290-005-48774662-2002
	18	М8-6gх16.22Н.019	2	Винт ГОСТ 1476-93
	19	УГМК-12.03.04.002	1	Проушина

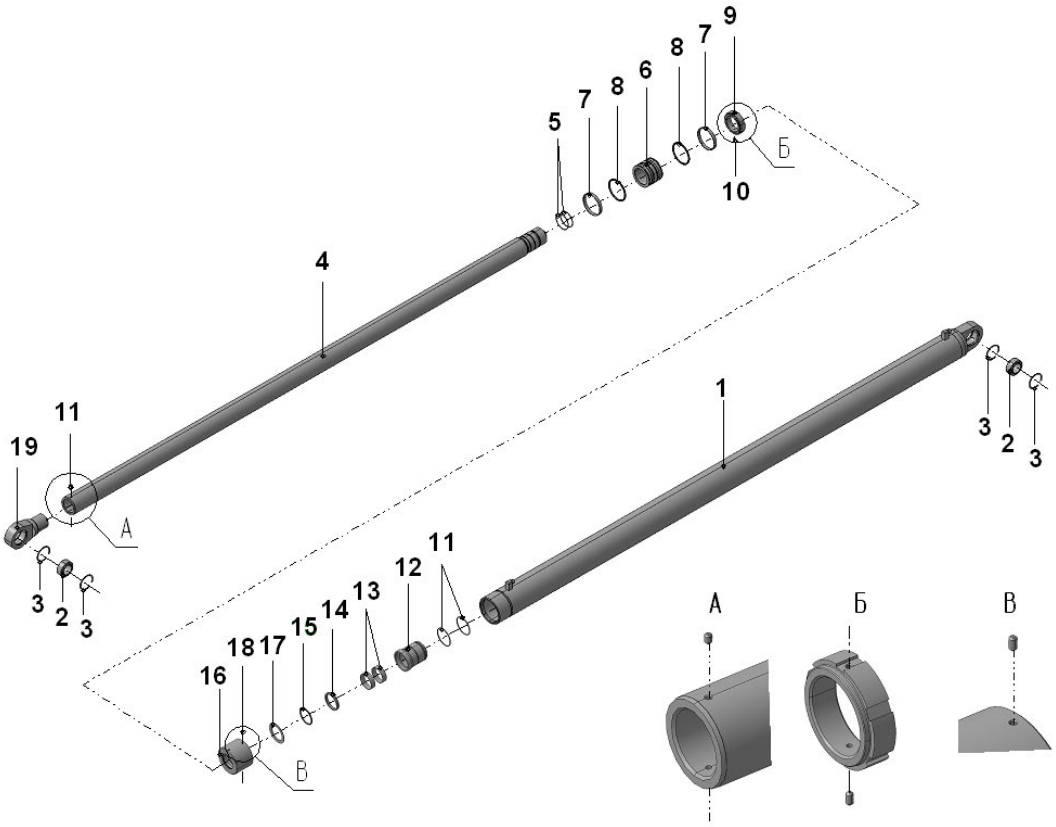

Рисунок 8 – Гидроцилиндр

МАЧТА В СБОРЕ

КоК-12.1.1-01-01.00.000

1	2	3	4	5
9	1	КоК-12-1.1.1-01-01.01.000	1	Секция мачты нижняя
	2	КоК-12-1.1.1-01-01.03.000	1	Стрелка в сборе
	3	КоК-12-1.1.1-01-01.00.006	1	Ось
	4	КоК-12-1.1.1-01-01.03.600	1	Ролик
	5	КоК-12-1.1.1-01-01.00.012-01	2	Втулка
	6	КоК-12-1.1.1-01-01.00.011	1	Шайба
	7	6,3х63.019	2	Шплинт ГОСТ 397-79
	8	КоК-12-1.1.1-01-01.00.007	1	Ось
	9	КоК-12-1.1.1-01-01.00.012	4	Втулка
	10	40.01.019	2	Шайба ГОСТ 9649-78
	11	5х56.019	2	Шплинт ГОСТ 397-79
	12	1.2.Ц6	2	Масленка ГОСТ 19853-74
	13	КоК-12-1.1.1-01-01.08.000	4	Ролик
	14	КоК-12-1.1.1-01-01.00.020	4	Ось
	15	КоК-12-1.1.1-01-01.00.022	8	Втулка
	16	КоК-12-1.1.1-01-01.00.021	4	Оседержатель
	17	М8-8gх16.56.019	8	Болт ГОСТ 7798-70
	18	8.65Г.019	8	Шайба ГОСТ 6402-70
	19	КоК-12-1.1.1-01-01.02.000	1	Секция мачты верхняя
	20	КоК-12-1.1.1-01-01.05.000	1	Оголовок
	21	КоК-12-1.1.1-01-01.00.004	2	Ось
	22	М36х2-7Н.5.019	4	Гайка ГОСТ 5918-73
	23	36.01.019	2	Шайба ГОСТ 6958-78
	24	КоК-12-1.1.1-01-01.00.009	1	Ось
	25	60.01.019	1	Шайба ГОСТ 9649-78
	26	6,3х90.019	1	Шплинт ГОСТ 397-79

1	2	3	4	5
	27	КоК-12-1.1.1-01-01.00.013	3	Болт
	28	М30х2-7Н.5.019	3	Гайка ГОСТ 5918-73
	29	30.01.019	3	Шайба ГОСТ 6958-78
	30	6,3х71.019	1	Шплинт ГОСТ 397-79
	31	КоК-12-1.1.1-01-01.07.000	1	Секция мачты нижняя
	32	КоК-12-1.1.1-01-01.04.000	1	Упор в сборе
	33	КоК-12-1.1.1-01-01.00.005	1	Ось
	34	30.01.019	1	Шайба ГОСТ 9649-78
	35	5х40.019	1	Шплинт ГОСТ 397-79
	36	КоК-12-1.1.1-01-01.00.008	1	Ось
	37	КоК-12-1.1.1-01-01.00.023	2	Ось
	38	36.01.019	2	Шайба ГОСТ 9649-78
	39	КоК-12-1.1.1-01-01.00.018	1	Планка
	40	М20-8gх55.56.019	2	Болт ГОСТ 7798-70
	41	20.65Г.019	2	Шайба ГОСТ 6402-70

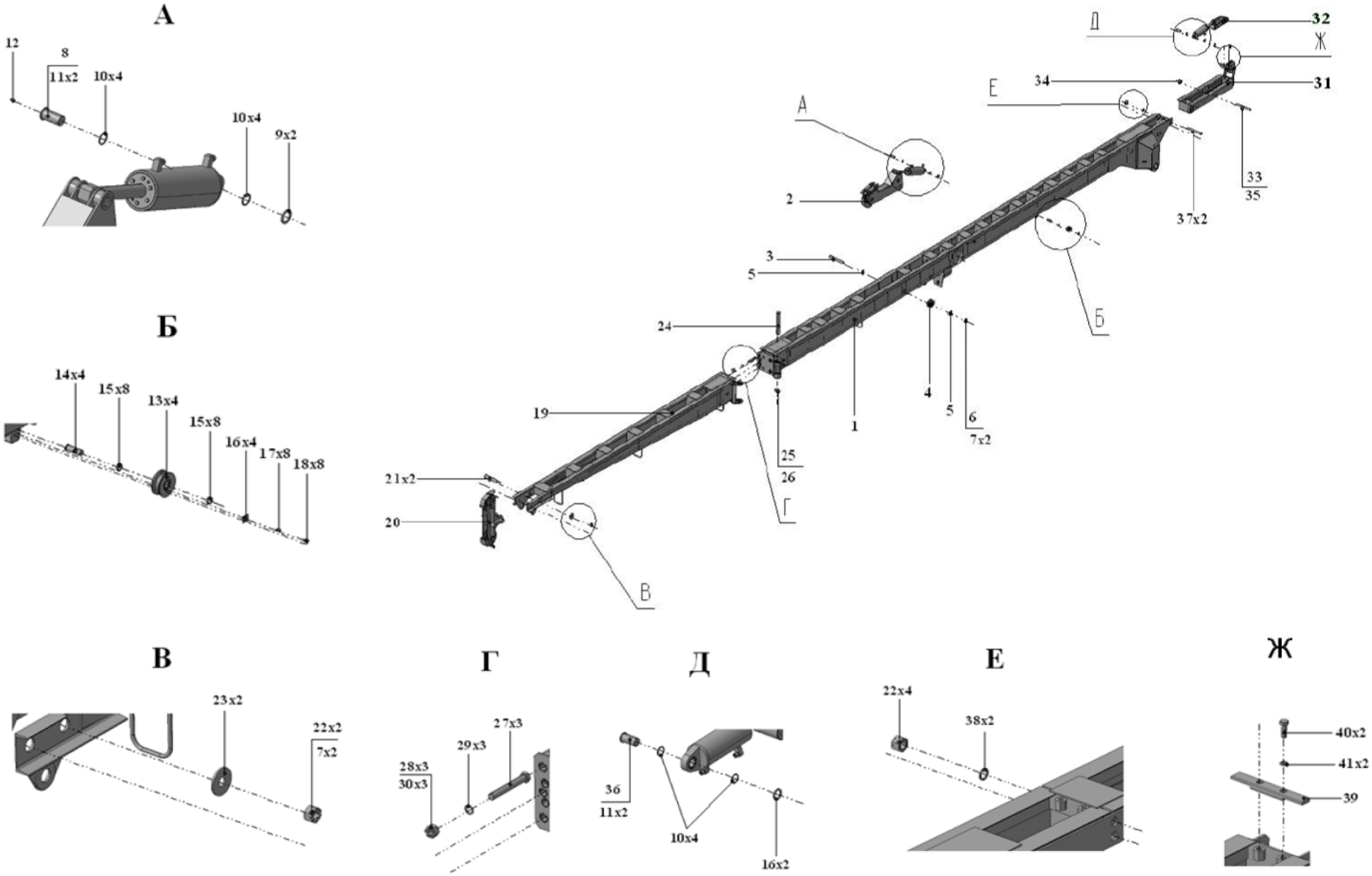

Рисунок 9 – Мачта в сборе

СТРЕЛКА В СБОРЕ

КоК-12.1.1-01-01.03.000

1	2	3	4	5
10	1	КоК-12-1.1.1-01-01.03.100	1	Корпус
	2	КоК-12-1.1.1-01-01.03.500	1	Гидроцилиндр
	3	КоК-12-1.1.1-01-01.03.005	1	Ось
	4	КоК-12-1.1.1-01-01.03.008	2	Втулка
	5	М10-7Н.5.019	2	Гайка ГОСТ 5916-70
	6	М10-8gх20.56.019	2	Болт ГОСТ 7798-70
	7	КоК-12-1.1.1-01-01.03.006	1	Ось
	8	КоК-12-1.1.1-01-01.03.600	1	Ролик
	9	КоК-12-1.1.1-01-01.03.007	2	Втулка
	10	КоК-12-1.1.1-01-01.03.400	1	Ограждение
	11	СП49А.00-03-000А	1	Блок
	12	10.65Г.019	4	Шайба ГОСТ 6402-70
	13	КоК-12-1.1.1-01-01.03.006-01	1	Ось
	14	КоК-12-1.1.1-01-01.03.003	2	Ось
	15	КоК-12-1.1.1-01-01.03.001	2	Труба
	16	80205	4	Подшипник ГОСТ 7242-81
	17	В5260С2А.Ц9хр	4	Кольцо ГОСТ 13941-86
	18	КоК-12-1.1.1-01-01.03.004	4	Втулка
	19	КоК-12-1.1.1-01-01.03.002	4	Конус
	20	2.8х65	4	Штифт ГОСТ 3128-70

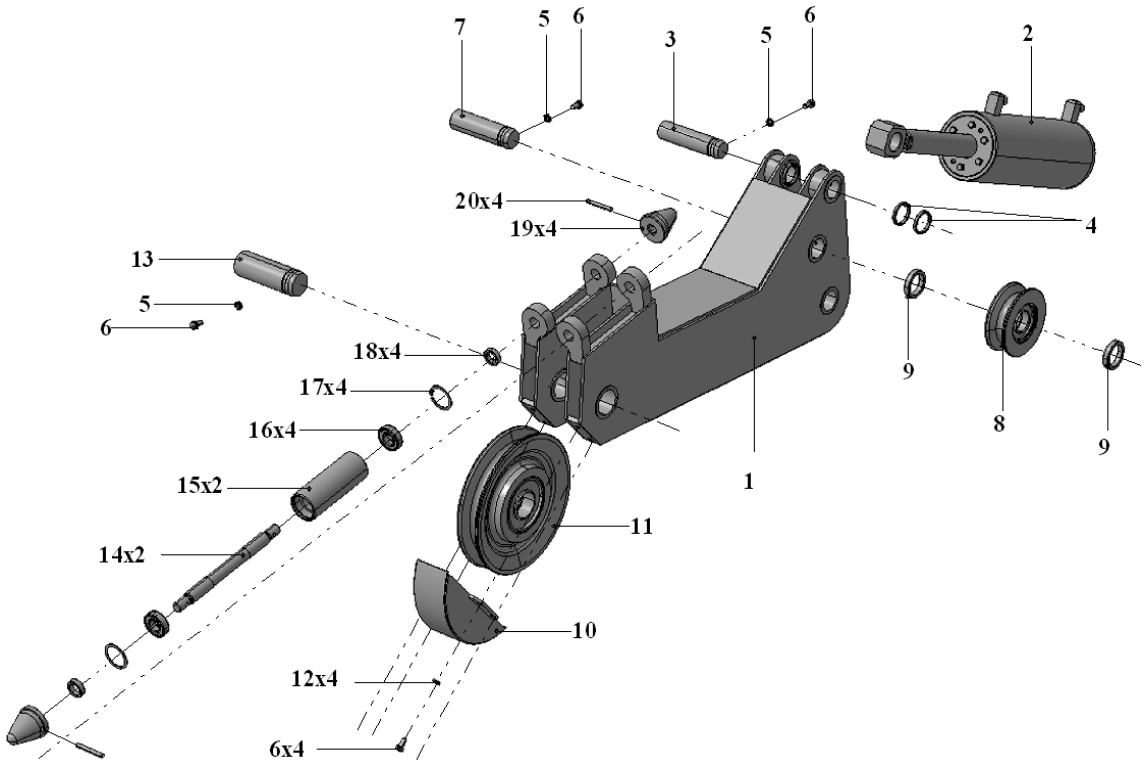

Рисунок 10 – Стрелка в сборе

ГИДРОЦИЛИНДР ВЫДВИЖЕНИЯ СТРЕЛКИ

КоК-12.1.1.1-01-01.03.500

1	2	3	4	5
11	1	КоК-12.1.1.1-01-01.03.510	1	Корпус гидроцилиндра
	2	ШС40К	1	Подшипник ГОСТ 3635-78
	3	В62.60С2А.Ц9.хр	2	Кольцо ГОСТ 13941-86
	4	КоК-12.1.1.1-01-01.03.502	1	Шток
	5	034-040-36-2-3	2	Кольцо ГОСТ 9833-73
	6	КоК-12.1.1.1-01-01.03.504	1	Поршень
	7	Е20-120-125/11	2	Кольцо ТУ2290-004-48774662-2002
	8	Е15М-125-5	2	Уплотнение ТУ2290-002-48774662-2002
	9	М36х2-7Н.5.019	1	Гайка ГОСТ 5919-73
	10	6,3х70.019	1	Шплинт ГОСТ 397-79
	11	КоК-12.1.1.1-01-01.03.506	3	Вкладыш

1	2	3	4	5
	12	КоК-12.1.1.1-01-01.03.503	1	Направляющая
	13	115-125-58-2-3	2	Кольцо ГОСТ 9833-73
	14	Е20-50-55/11	2	Кольцо ТУ2290-004-48774662-2002
	15	Е30-050-4	1	Манжета ТУ2290-003-48774662-2002
	16	КоК-12.1.1.1-01-01.03.505	1	Крышка
	17	Е52-050-11	1	Грязесъемник ТУ2290-005-48774662-2002
	18	М8-8g х 30.56.019	6	Болт ГОСТ 7798-70
	19	8.65Г.019	6	Шайба ГОСТ 6402-70
	20	КоК-12.1.1.1-01-01.03.507	1	Гайка
	21	КоК-12.1.1.1-01-01.03.501	1	Серьга

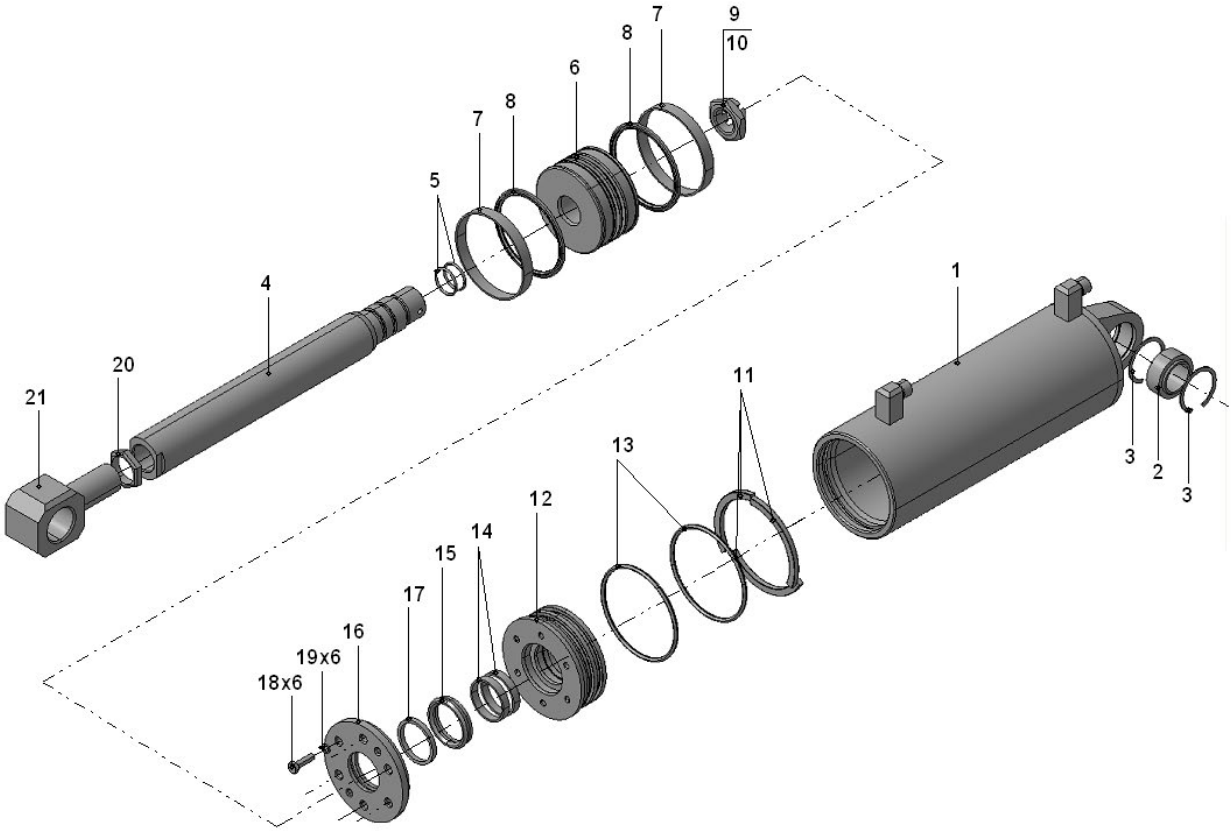

Рисунок 11 – Гидроцилиндр выдвижения стрелки

УПОР ДЛЯ СВАЙ

КоК-12.1.1.1-01-01.04.000

1	2	3	4	5
12	1	КоК-12-1.1.1-01-01.04.100	1	Корпус
	2	КоК-12-1.1.1-01-01.04.200	1	Гидроцилиндр
	3	КоК-12-1.1.1-01-01.04.001	1	Ось
	4	КоК-12-1.1.1-01-01.04.003	2	Втулка
	5	30.01.019	1	Шайба ГОСТ 11371-78
	6	КоК-12-1.1.1-01-01.04.002	1	Ось
	7	КоК-12-1.1.1-01-01.04.005	2	Ролик
	8	КоК-12-1.1.1-01-01.04.004	1	Втулка
	9	4х40.019	1	Шплинт ГОСТ 397-79
	10	М8-6gх16.56.019	1	Винт А ГОСТ 1491-80

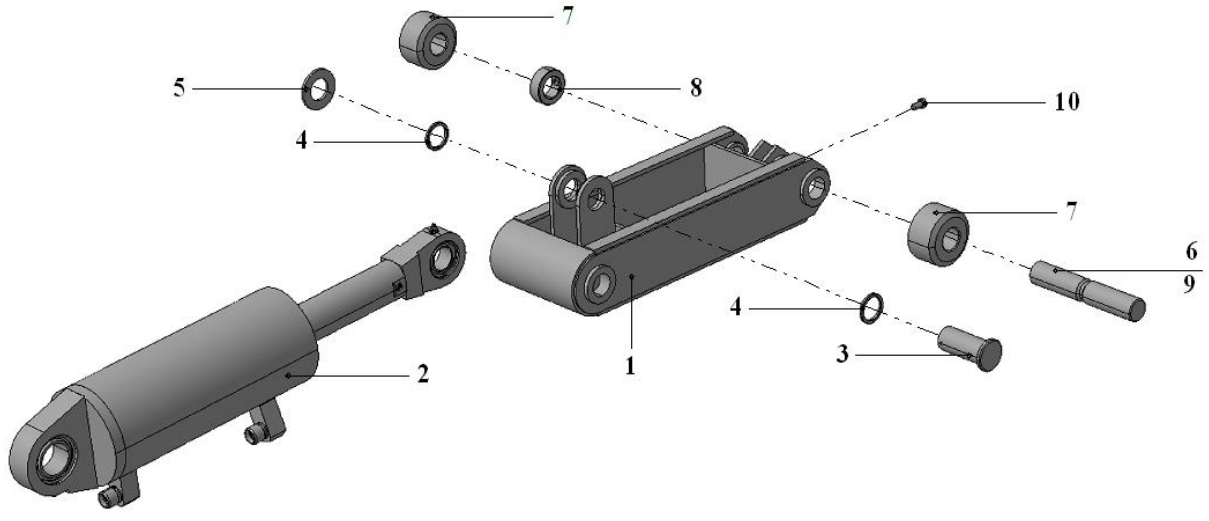

Рисунок 12 – Упор для свай

ГИДРОЦИЛИНДР УПОРА

КоК -12.1.1.1-01-01.04.200

1	2	3	4	5
13	1	КоК-12.1.1.1-01-01.04.210	1	Корпус
	2	ШС40К	1	Подшипник ГОСТ 3635-78
	3	В62.60С2А.Ц9.хр	2	Кольцо ГОСТ 13941-86
	4	1.2.Ц6	2	Масленка ГОСТ 19853-74
	5	КоК-12.1.1.1-01-01.04.201	1	Шток
	6	034-040-36-2-3	2	Кольцо ГОСТ 9833-73
	7	УГМК-12.03.03.004	1	Поршень
	8	Е20-95-100/11	2	Кольцо ТУ2290-004-48774662-2002
	9	Е15М-100-5	2	Уплотнение ТУ2290-002-48774662-2002
	10	М36х2-7Н.6.019	1	Гайка ГОСТ 5918-73
	11	6,3х80.019	1	Шплинт ГОСТ 397-79
	12	КоК-12.1.1.1-01-01.04.202	3	Вкладыш
	13	УГМК-12.03.03.001	1	Направляющая
	14	094-100-36-2-3	2	Кольцо ГОСТ 9833-73
	15	Е20-50-55/11	2	Кольцо ТУ2290-004-48774662-2002
	16	Е30-050-4	1	Манжета ТУ2290-003-48774662-2002
	17	УГМК-12.03.03.005	1	Крышка
	18	Е52-050-11	1	Грязесъемник ТУ2290-005-48774662-2002
	19	М8-8g х 45.56.019	6	Болт ГОСТ 7796-70

1	2	3	4	5
	20	8.65Г.019	6	Шайба ГОСТ 6402-70
	21	КоК-12.1.1.1-01-01.04.203	1	Проушина
	22	ШС 30К	1	Подшипник ГОСТ 3635-78
	23	В47.760С2А.Ц9.хр	2	Кольцо ГОСТ 13941-86
	24	М8-6gх12.22Н.019	1	Винт ГОСТ 1476-93

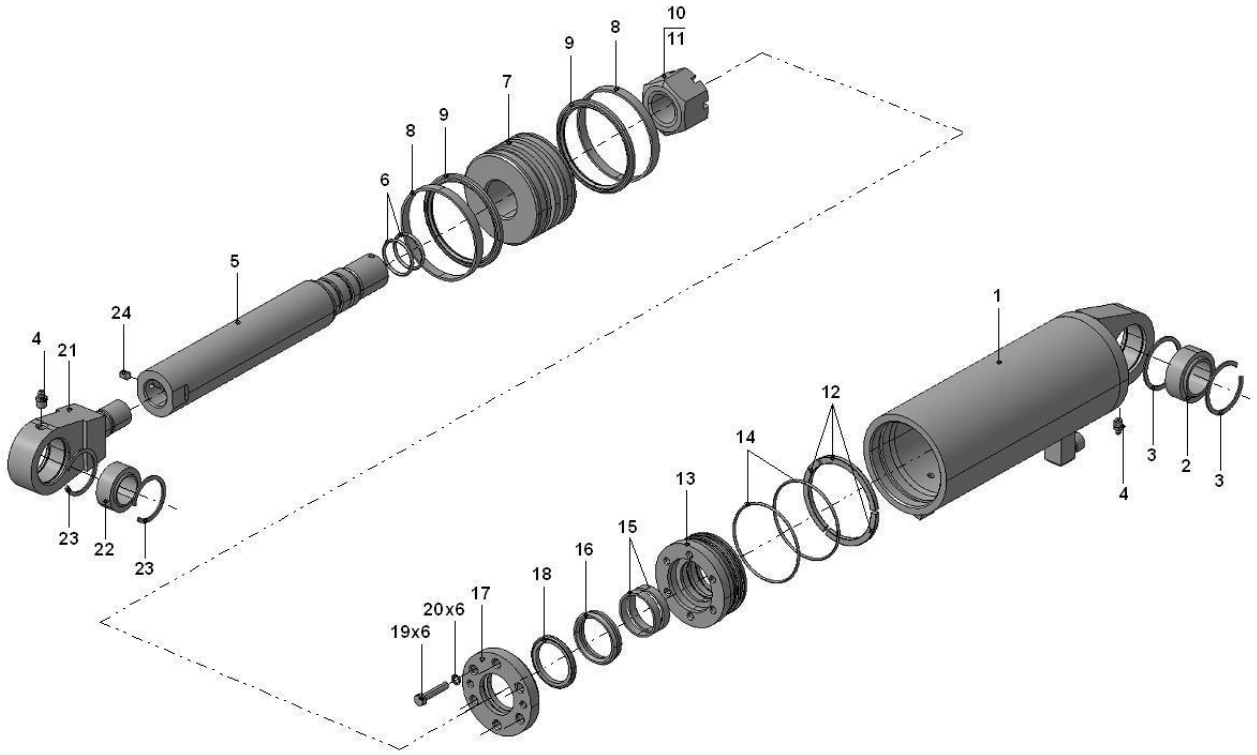

Рисунок 13 – Гидроцилиндр упора

ОГОЛОВОК МАЧТЫ

КоК -12.1.1.1-01-01.05.000

1	2	3	4	5
14	1	КоК -12.1.1.1-01-01.05.100	1	Корпус
	2	СП49А.00-03-000А	2	Блок
	3	КоК -12.1.1.1-01-01.05.001	2	Ось
	4	КоК -12.1.1.1-01-01.05.002	4	Втулка
	5	36.01.019	2	Шайба ГОСТ 11371-78
	6	М36-7Н.5.019	2	Гайка ГОСТ 5919-73
	7	6,3х60.019	2	Шплинт ГОСТ 397-79
	8	КоК -12.1.1.1-01-01.05.003	1	Планка
	9	КоК -12.1.1.1-01-01.05.004	2	Болт
	10	10.01.019	2	Шайба ГОСТ 11371-78
	11	М10-7Н.5.019	2	Гайка ГОСТ 5918-73
	12	2,5х25.019	2	Шплинт ГОСТ 397-79

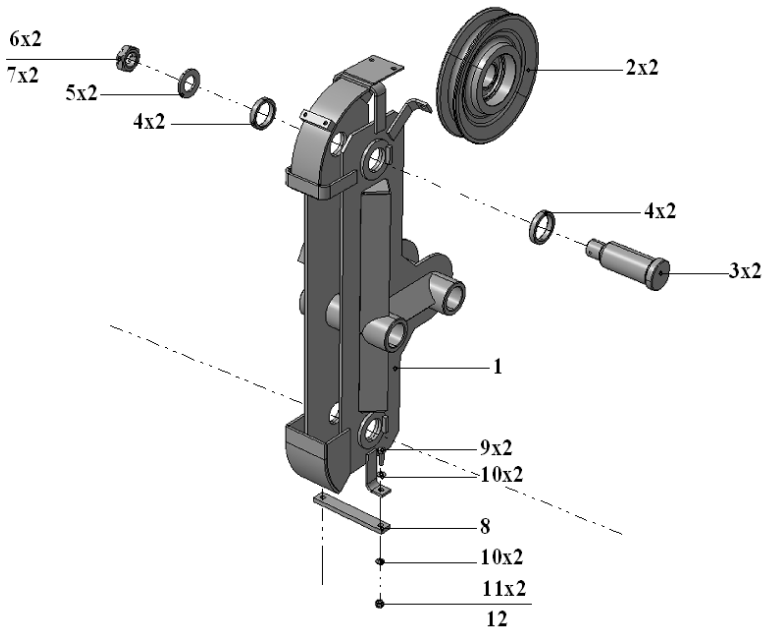

Рисунок 14 – Оголовок мачты

БЛОК ПОДТАСКИВАНИЯ СВАЙ

КоК -12.1.1.1-01-01.06.000

1	2	3	4	5
15	1	КоК -12.1.1.1-01-01.06.200	1	Вилка
	2	КоК -12.1.1.1-01-01.06.300	1	Блок
	3	КоК -12.1.1.1-01-01.06.400	1	Ось
	4	КоК -12.1.1.1-01-01.06.001	1	Ось
	5	КоК -12.1.1.1-01-01.06.002	2	Втулка
	6	КоК -12.1.1.1-01-01.06.005	1	Оседержатель
	7	8.65Г.019	2	Шайба ГОСТ 6402-70
	8	М8-8gх20.56.019	2	Болт ГОСТ 7798-70
	9	КоК -12.1.1.1-01-01.06.003	1	Ось
	10	КоК -12.1.1.1-01-01.06.004	1	Шайба
	11	30.01.019	1	Шайба ГОСТ 9649-78

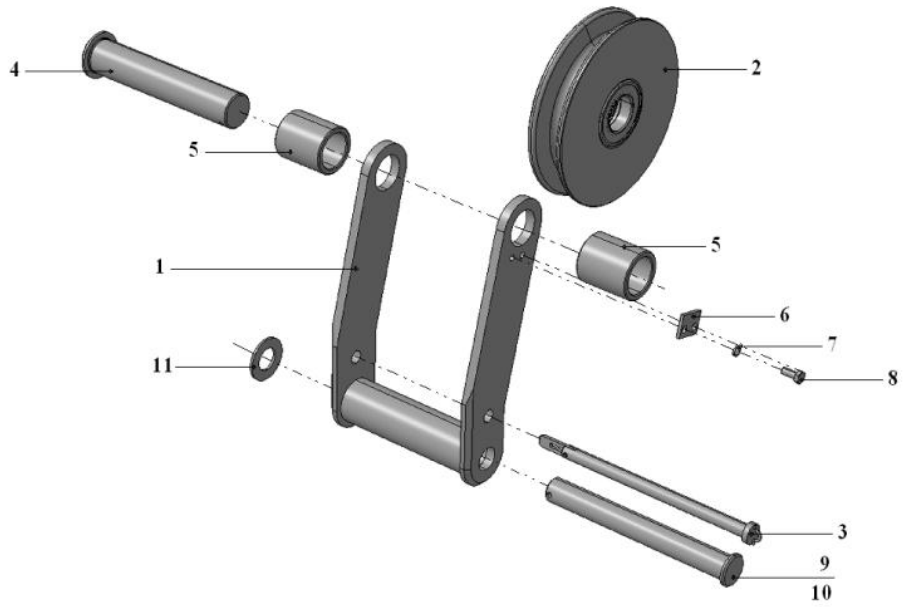

Рисунок 15 – Блок подтаскивания свай

РОЛИК

КоК -12.1.1.1-01-01.08.000

1	2	3	4	5
16	1	КоК -12.1.1.1-01-01.08.001	1	Ролик
	2	80205	2	Подшипник ГОСТ 7242-81
	3	В52.60С2А.Ц9хр	2	Кольцо ГОСТ 13941-86

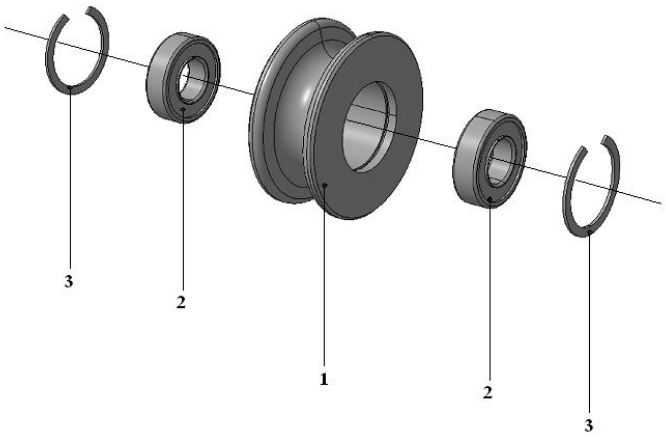

Рисунок 16 – Ролик

БЛОК В СБОРЕ

КоК -12.1.1.1-01-01.10.000

1	2	3	4	5
17	1	КоК -12.1.1.1-01-01.10.001	1	Блок
	2	КоК -12.1.1.1-01-01.10.002	1	Кольцо разрезное
	3	80120	2	Подшипник ГОСТ 7242-81

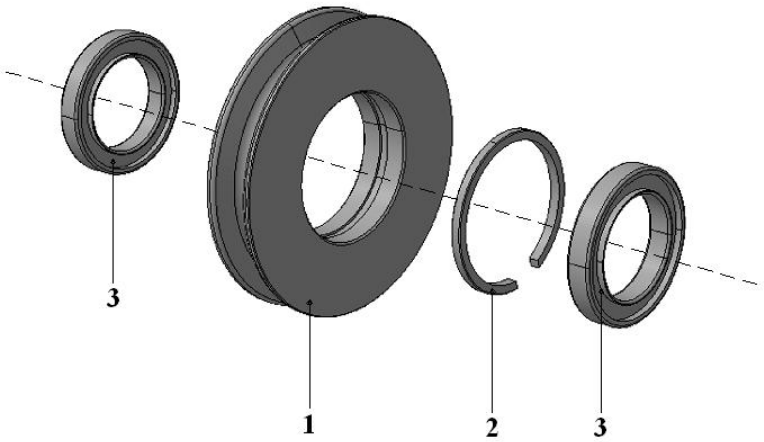

Рисунок 17 – Блок в сборе

СТАНДАРТИЗИРОВАННЫЕ ИЗДЕЛИЯ

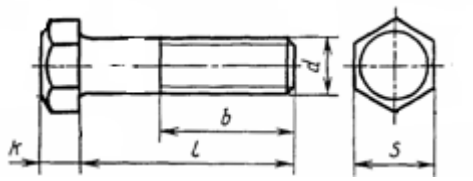

БОЛТЫ
ГОСТ 7796-70

Рисунок	Обозначение	Размеры в мм					Кол-во
		H	S	l	b	d	
7,13	M8x45	5	12	45	22	8	12
4,5	M10x70	6	14	70	26	10	8
1	M12x35	7	17	35	30	12	4
4,5	M16x35	9	22	35	38	16	8
6	M20x50	11	27	50	46	20	8
6	M20x70	11	27	70	46	20	8
6	M20x160	11	27	160	52	20	36
6	M24x80	13	32	80	54	24	2

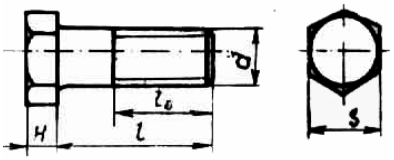

БОЛТЫ
ГОСТ 7798-70

Рисунок	Обозначение	Размеры в мм					Кол-во
		H	S	l	l_0	d	
9	M8x16	5,5	13	16	12	8	8
15	M8x20	5,5	13	16	12	8	2
11	M8x30	5,5	13	30	22	8	6
10	M10x20	7,0	17	20	16	10	2
6	M20x45	13,0	30	45	39	20	24
1	M20x160	13,0	30	160	52	20	40
2	M24x75	15	36	72	54	24	8

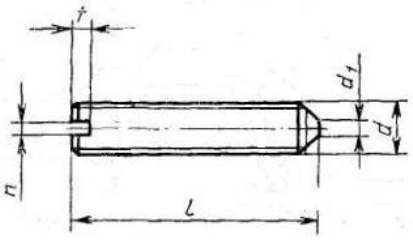

ВИНТЫ
ГОСТ 1476-93

Рисунок	Обозначение	Размеры в мм					Кол-во
		d	d1	n	t	l	
7,8	M8x12	8	2	1,2	2	12	6
8	M8x16	8	2	1,2	2	16	2

ВИНТЫ
ГОСТ 1491-80

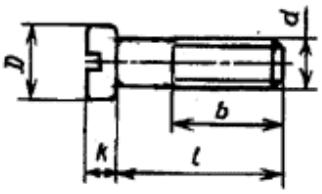

Рисунок	Обозначение	Размеры в мм					Кол-во
		d	D	k	l	b	
11	М8х16	8	13	5,0	16	16	1

ВИНТЫ
ГОСТ 17475-80

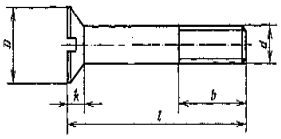

Рисунок	Обозначение	Размеры в мм					Кол-во
		d	D	k	l	b	
3	М10х25	10	18	5,0	25	26	6

ГАЙКИ
ГОСТ 5915-70

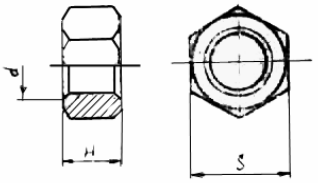

Рисунок	Обозначение	Размеры в мм			Кол-во
		d	H	S	
1,6	М20	20	16	30	120
2,6	М24	24	21,5	36	18

ГАЙКИ
ГОСТ 5916-70

Рисунок	Обозначение	Размеры в мм			Кол-во
		d	H	S	
10	М10	10	5	16	2
6	М20	20	9	30	48

ГАЙКИ
ГОСТ 5918-73

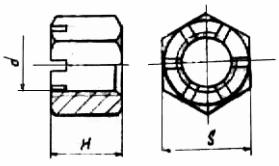

Рисунок	Обозначение	Размеры в мм			Кол-во
		d	H	S	
14	М10	10	12,4	16	2
7,13	М36х2	36	38	55	2

ГАЙКИ
ГОСТ 5919-73

Рисунок	Обозначе-ние	Размеры в мм			Кол-во
		d	H	S	
14	М36	36	38	55	2
11	М36х2	36	38	55	1

ГАЙКИ
ГОСТ 11871-88

Рисунок	Обозначение	Размеры в мм			Кол-во
		D	d	H	
4,5	М36х2	55	36	10	2
1	М48х1,5	75	48	12	4
3	М60х2	90	60	12	4

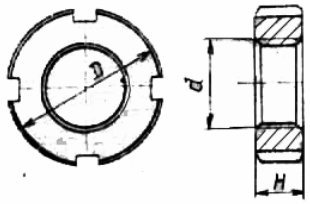

ГРЯЗЕСЪЁМНИК
ТУ 2290-005-48774662-2002

Рисунок	Обозначение	Размеры в мм			Кол-во
		D	d_1	B	
7,11,13	Е52-050	64,1	50	4,2	3
8	Е50-100	114,1	100	4,2	1

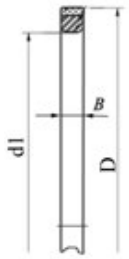

КОЛЬЦО
ТУ 2290-004-48774662-2002

Рисунок	Обозначение	Размеры в мм			Кол-во
		D	d	B	
7,11,13	Е20-50-55	55	50	4,2	6
7,13	Е20-95-100	100	95	4,2	4
8,11	Е20-120-125	125	120	6,3	4
8	Е22-100-30	103	100	30,0	2

КОЛЬЦО
ГОСТ 9833-73

Рисунок	Обозначение	Размеры в мм		Кол-во
		d	d_2	
4,5	023-028-30-2-3	22,5	3,0	2
7,11,13	034-040-36-2-3	33,0	3,6	6
8	086-092-36-2-3	84,5	3,6	2
7,13	094-030-36-2-3	92,0	3,6	4
8,11	115-125-58-2-3	113,0	5,8	4

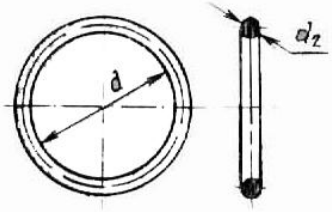

КОЛЬЦО
ГОСТ 13941-86

Рисунок	Обозначение	Размеры в мм				Кол-во
		d	d2	s	b	
17	52	52	56,2	1,7	5	2
7,11,13	62	62	66,2	1,7	5	8
8	85	85	90,5	2,0	6	4

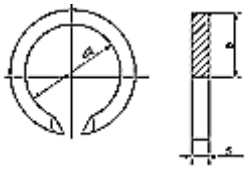

МАНЖЕТА
ТУ 2290-005-48774662-2002

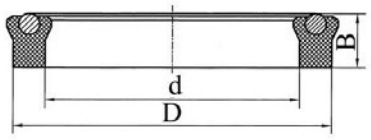

Рисунок	Обозначение	Размеры в мм			Кол-во
		d	D	B	
8	Е30-050-4	50	60	11,0	3
7,11,13	Е32-100-4	100	120	19,0	1

МАСЛЕНКИ
ГОСТ 19853-74

Рисунок	Обозначение	Размеры в мм					Кол-во
		H	S	d	h_1	h	
1,7,9,13	1.2Ц6	18	10	6,7	7,0	10	8

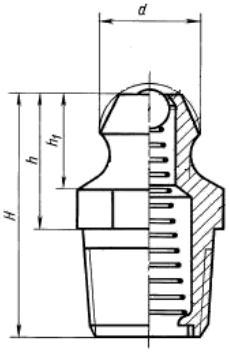

ОСИ
ГОСТ 9650-80

Рисунок	Обозначение	Размеры в мм			Кол-во
		d	L	Lh	
3,4,5	6-20х45	20	45	42	6
4,5	6-20х60	20	60	57	2

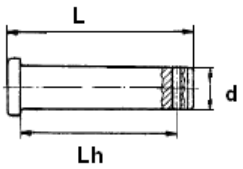

ПОДШИПНИКИ
ГОСТ 3635-78

Рисунок	Обозначение	Размеры в мм			Кол-во
		D	d	B	
8	ШС55	85	55	40	2

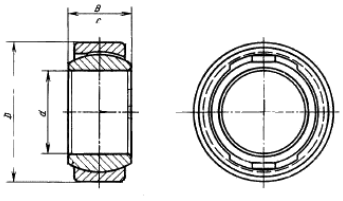

Рисунок	Обозначение	Размеры в мм			Кол-во
		D	d	B	
7,11,13	ШС40К	62	40	28	4

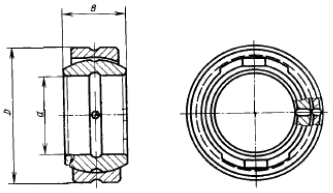

ПОДШИПНИКИ
ГОСТ 7242-81

Рисунок	Обозначение	Размеры в мм			Кол-во
		D	d	B	
15	80120	150	100	24	2
10,17	80205	32	12	10	6

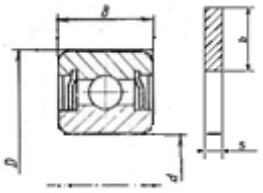

УПЛОТНЕНИЕ
ТУ 2290-002-48774662-2002

Рисунок	Обозначение	Размеры в мм			Кол-во
		D	d_1	B	
7,13	Е15М-100-5	100	95	4,2	5
8,11	Е15М-125-5	125	120	6,3	5

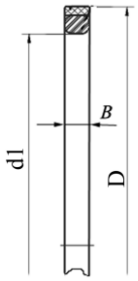

ШАЙБЫ
ГОСТ 6402-70

Рисунок	Обозначение	Размеры в мм			Кол-во
		d	S	b	
7,9,11,13,15	8 65Г	8,1	2	2	28
4,5,10	10 65Г	10,1	2,5	2,5	12
1	12 65Г	12,1	3,0	3,0	4
4	16 65Г	16,3	4,0	4,0	4
6	20 65Г	20,5	4	5	8
6	24 65Г	24,5	6,0	6,0	2

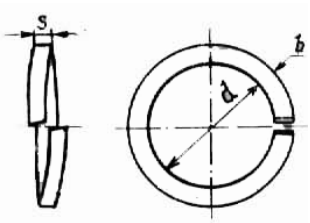

ШАЙБА
ГОСТ 9649-78

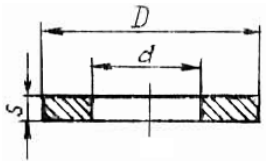

Рисунок	Обозначение	Размеры в мм			Кол-во
		S	D	d	
3,4,5	20	4,0	30	20	6
15	30	5,0	44	30	
9	40	6,0	56	40	2

ШАЙБЫ
ГОСТ 11371-78

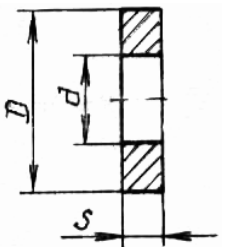

Рисунок	Обозначение	Размеры в мм			Кол-во
		D	d	S	
14	10	20	10,5	2,0	2
2	24	44	25	4,0	8
11	30	56	31	4,0	1
14	36	66	37	5,0	2

ШАЙБЫ
11872-89

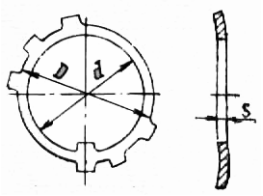

Рисунок	Обозначение	Размеры в мм			Кол-во
		D	d	S	
1	48	77	48,5	1,6	2

ШПЛИНТЫ
ГОСТ 397-79

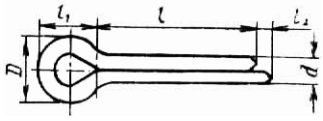

Рисунок	Обозначение	Размеры в мм					Количество
		D	d	l	l_1	l_2	
14	2,5x25	4,6	2,3	25	5,0	4	2
11	4x40	7,4	3,7	40	8,0	4	1
3,4,5	5x32	9,2	4,6	32	10	4	8
9	5x56	9,2	4,6	56	10	4	2
14	6,3x60	11,8	5,9	60	12,6	4	2
6,9	6,3x63	11,8	5,9	63	12,6	4	6
11	6,3x70	11,8	5,9	70	12,6	4	1
13	6,3x80	11,8	5,9	80	12,6	4	2

НОМЕРНОЙ УКАЗАТЕЛЬ

Деталь, сборочная единица	Рис.
1	2
КоК-12-1.1.1-01-00.00.000	1
КоК-12-1.1.1-01-01.00.000	1,2
КоК-12-1.1.1-01-01.00.001	1
КоК-12-1.1.1-01-01.00.002	1
КоК-12-1.1.1-01-01.00.003	1
КоК-12-1.1.1-01-01.00.004	2
КоК-12-1.1.1-01-01.00.005	2
КоК-12-1.1.1-01-01.00.006	2
КоК-12-1.1.1-01-01.00.007	2
КоК-12-1.1.1-01-01.00.008	2
КоК-12-1.1.1-01-01.00.009	2
КоК-12-1.1.1-01-01.00.010	1
КоК-12-1.1.1-01-01.00.011	2
КоК-12-1.1.1-01-01.00.012	2
КоК-12-1.1.1-01-01.00.012-01	2
КоК-12-1.1.1-01-01.00.013	2
КоК-12-1.1.1-01-01.00.014	1
КоК-12-1.1.1-01-01.00.015	1
КоК-12-1.1.1-01-01.00.016	1
КоК-12-1.1.1-01-01.00.017	1
КоК-12-1.1.1-01-01.00.018	2
КоК-12-1.1.1-01-01.00.020	2
КоК-12-1.1.1-01-01.00.021	2
КоК-12-1.1.1-01-01.00.022	2
КоК-12-1.1.1-01-01.00.023	2
КоК-12-1.1.1-01-01.01.000	2
КоК-12-1.1.1-01-01.02.000	2
КоК-12-1.1.1-01-01.03.000	2,3
КоК-12-1.1.1-01-01.03.001	3
КоК-12-1.1.1-01-01.03.002	3
КоК-12-1.1.1-01-01.03.003	3
КоК-12-1.1.1-01-01.03.004	3
КоК-12-1.1.1-01-01.03.005	3
КоК-12-1.1.1-01-01.03.006	3
КоК-12-1.1.1-01-01.03.006-01	3
КоК-12-1.1.1-01-01.03.007	3
КоК-12-1.1.1-01-01.03.008	3

1	2
КоК-12-1.1.1-01-01.03.100	3
КоК-12-1.1.1-01-01.03.400	3
КоК-12-1.1.1-01-01.03.500	3,4
КоК-12-1.1.1-01-01.03.501	4
КоК-12-1.1.1-01-01.03.502	4
КоК-12-1.1.1-01-01.03.503	4
КоК-12-1.1.1-01-01.03.504	4
КоК-12-1.1.1-01-01.03.505	4
КоК-12-1.1.1-01-01.03.506	4
КоК-12-1.1.1-01-01.03.507	4
КоК-12-1.1.1-01-01.03.510	4
КоК-12-1.1.1-01-01.03.600	2,3
КоК-12-1.1.1-01-01.04.000	2,5
КоК-12-1.1.1-01-01.04.001	5
КоК-12-1.1.1-01-01.04.002	5
КоК-12-1.1.1-01-01.04.003	5
КоК-12-1.1.1-01-01.04.004	5
КоК-12-1.1.1-01-01.04.005	5
КоК-12-1.1.1-01-01.04.100	5
КоК-12-1.1.1-01-01.04.200	5,6
КоК-12-1.1.1-01-01.04.201	6
КоК-12-1.1.1-01-01.04.202	6
КоК-12-1.1.1-01-01.04.203	6
КоК-12-1.1.1-01-01.04.210	6
КоК-12-1.1.1-01-01.05.000	2,7
КоК-12-1.1.1-01-01.05.001	7
КоК-12-1.1.1-01-01.05.002	7
КоК-12-1.1.1-01-01.05.003	7
КоК-12-1.1.1-01-01.05.004	7
КоК-12-1.1.1-01-01.05.100	7
КоК-12-1.1.1-01-01.06.000	1,8
КоК-12-1.1.1-01-01.06.001	8
КоК-12-1.1.1-01-01.06.002	8
КоК-12-1.1.1-01-01.06.005	8
КоК-12-1.1.1-01-01.06.200	8
КоК-12-1.1.1-01-01.06.300	8
КоК-12-1.1.1-01-01.06.400	8
КоК-12-1.1.1-01-01.07.000	2
КоК-12-1.1.1-01-01.08.000	2,9

1	2
КоК-12-1.1.1-01-01.08.001	9
КоК-12-1.1.1-01-01.10.000	1,10
КоК-12-1.1.1-01-01.10.001	10
КоК-12-1.1.1-01-01.10.002	10
КС-45717.31.200-2	13,14
КС-45717.31.300	13,14
КС-45717.31.400-2	13,14
КС-45721.09.000	15
МП72-22/18/8/0,3	15
МПГ-2-02-06-33	15
МПГ-2-02-06-43	15
РГ-12А.31.00.000	1,11
РГ-12А.31.00.001	11
РГ-12А.31.00.001-01	11
РГ-12А.31.00.002	11
РГ-12А.31.00.003	11
РГ-12А.31.00.006	11
РГ-12А.31.00.007	11
РГ-12А.31.10.000	11,12
РГ-12А.31.10.001	12
РГ-12А.31.11.000	12,13
РГ-12А.31.11.000-01	12,13
РГ-12А.31.11.001	13,14
РГ-12А.31.11.002	13,14
РГ-12А.31.12.000	14
РГ-12А.31.16.000	11
РГ-12А.31.20.000	12
РГ-12А.31.60.000	13
РГ-12А.31.70.000	12
РГ-12А.31.80.000	12
СП49А.00-03-000А	3,7

1	2
УГМК-12-03.00.000	1,15
УГМК-12-03.00.001	15
УГМК-12-03.00.002	15
УГМК-12-03.00.003	15
УГМК-12-03.00.003-01	15
УГМК-12-03.00.004	1
УГМК-12-03.00.005	1
УГМК-12-03.00.005	15
УГМК-12-03.00.006	1
УГМК-12-03.01.000	15
УГМК-12-03.02.000	15
УГМК-12-03.03.000	15,16
УГМК-12-03.03.001	6,16
УГМК-12-03.03.002	16
УГМК-12-03.03.003	16
УГМК-12-03.03.004	6,16
УГМК-12-03.03.005	6,16
УГМК-12-03.03.006	16
УГМК-12-03.03.100	16
УГМК-12-03.04.000	1,17
УГМК-12-03.04.001	17
УГМК-12-03.04.002	17
УГМК-12-03.04.003	17
УГМК-12-03.04.004	17
УГМК-12-03.04.005	17
УГМК-12-03.04.006	17
УГМК-12-03.04.100	17
УГМК-12-03.04.110	17
УГМК-12-03.05.000	15
УГМК-12-04.00.000	1